Coustic®

C154

Wiring Configuration

La Configuración del alambrado, La Configuración del alambrado, Verdrahtende Konfiguration

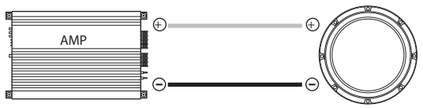

Wired Direct *(Alambró Directo, Télégraphié Direct, Direkt hat verdrahtet)*

A 4Ω speaker will represent a 4Ω load.

(Un orador 4Ω representará una carga 4Ω, Un 4Ω haut-parleur représentera un 4Ω chargent, Ein 4Ω Sprecher beladen eine 4Ω wird vertreten)

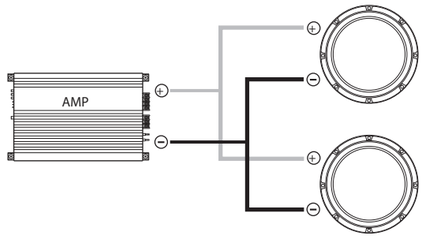

Two Speakers wired in parallel *(Dos Oradores alambraron en la paralela, Deux Haut-parleurs ont télégraphié dans l'analogie, Zwei Sprecher haben parallel verdrahtet):*

A 4Ω speaker will represent a 2Ω load.

(Un orador 4Ω representará una carga 2Ω, Un 4Ω haut-parleur représentera un 2Ω chargent, Ein 4Ω Sprecher beladen eine 2Ω wird vertreten)

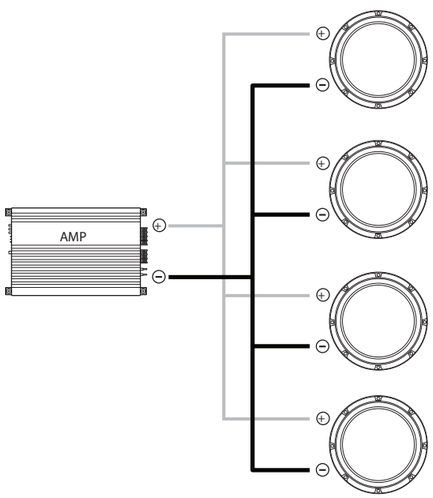

Four Speakers wired in parallel *(Cuatro Oradores alambraron en la paralela, Quatre Haut-parleurs ont télégraphié dans l'analogie, Vier Sprecher haben parallel verdrahtet):*

A 4Ω speaker will represent a 1Ω load.

(Un orador 4Ω representará una carga 1Ω, Un 4Ω haut-parleur représentera un 1Ω chargent, Ein 4Ω Sprecher beladen eine 1Ω wird vertreten)

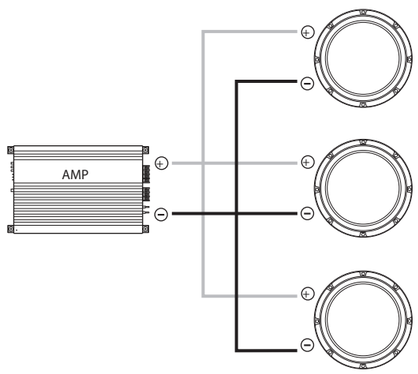

Three Speakers wired in parallel *(Tres Oradores alambraron en la paralela, Trois Haut-parleurs ont télégraphié dans l'analogie, Drei Sprecher haben parallel verdrahtet):*

A 4Ω speaker will represent a 1.3Ω load.

(Un orador 4Ω representará una carga 1.3Ω, Un 4Ω haut-parleur représentera un 1.3Ω chargent, Ein 4Ω Sprecher beladen eine 1.3Ω wird vertreten)

Coustic®

C154

Parameters

Los parámetros, Paramètres, Parameter

Fs: 32.3 Hz
Qms: 8.376
Cms: 0.191 mm/N
Mms: 126.8 g
Rms: 3.08 kg/s
Vas: 6.575 ft³ (186.2 liters)
Xmax: 0.335 in (8.5 mm)
D: 12.8 in (325 mm)
Sd: 128.6 in² (829.6 cm²)
Vd: 43.05 in³ (0.7055 liters)
Qes: 0.905
Re: 3.23 Ω
Bl: 9.59 Tm
Prms: 250 Watts
Qts: 0.817
η_o: 0.668%
SPLo: 90.5 dB
SPL 2.83V/1m: 94.4 dB

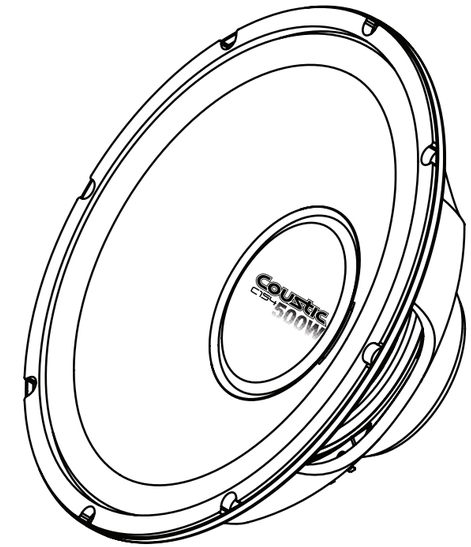

Specifications

Las especificaciones, Specifications, Spezifikationen

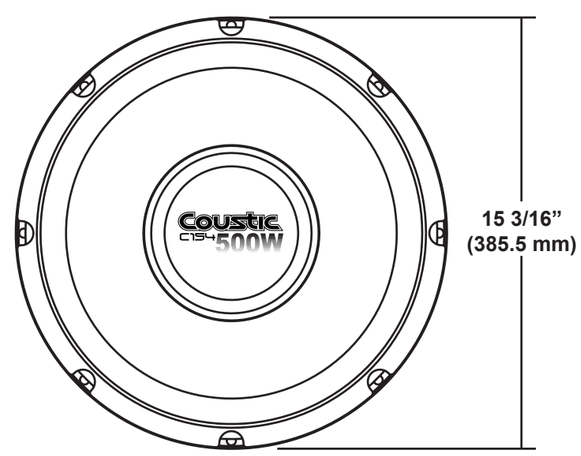

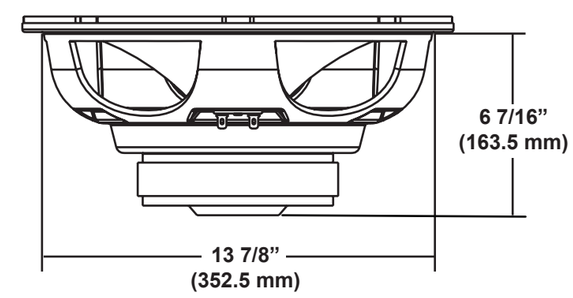

Recommended Power Rating of 125 - 250 Watts RMS

La Potencia nominal recomendada, Le Pouvoir recommandé Evaluant, Empfohlene Kraft Einzuschätze

21A9604

C154

Sealed Enclosure

El Cerco sellado, Cloture scellée, Abgedichtete Einschließung

For the best possible sound quality where space is a premium, Coustic recommends using a sealed enclosure. For excellent sound quality with increased output compared to sealed enclosures (3dB or more), Coustic recommends using a vented enclosure. All recommended enclosures have been designed and thoroughly tested by Coustic.

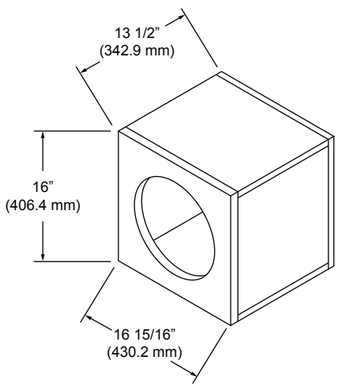

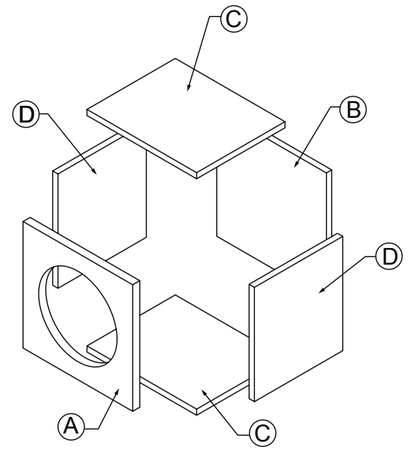

Net Internal Volume: 1.5 ft³

Parts List

La Lisat de partes, Liste de parties, Ersatzteilliste

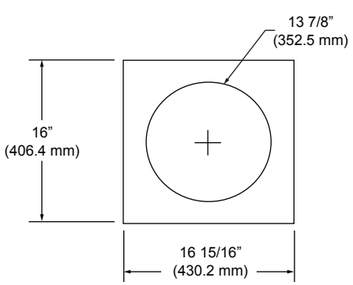

[A] - 3/4" (19 mm) MDF

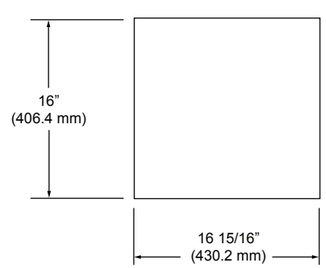

[B] - 3/4" (19 mm) MDF

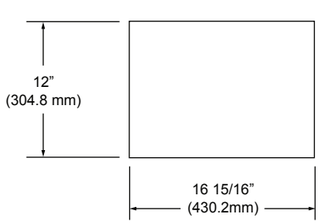

[C] - 3/4" (19 mm) MDF

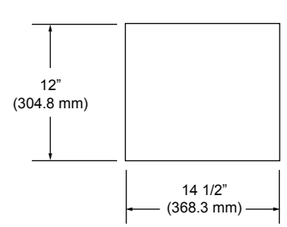

[D] - 3/4" (19 mm) MDF

C154

Vented Enclosure

Descargar Cerco, Clôture donnere vent, Vented Einschließung

For the best possible sound quality where space is a premium, Coustic recommends using a sealed enclosure. For excellent sound quality with increased output compared to sealed enclosures (3dB or more), Coustic recommends using a vented enclosure. All recommended enclosures have been designed and thoroughly tested by Coustic.

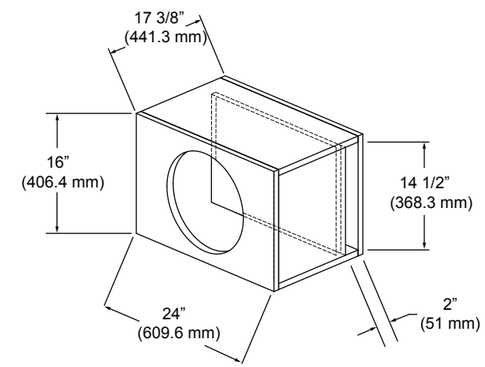

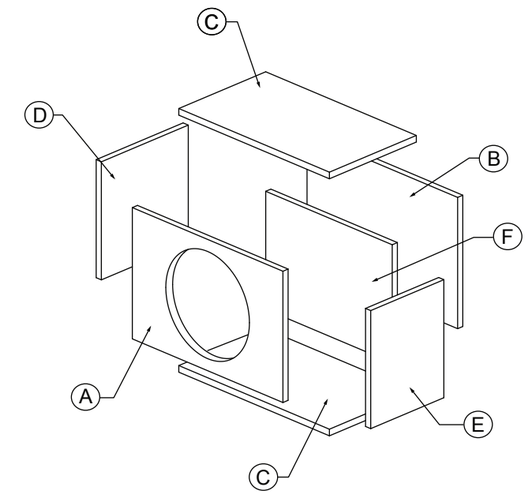

Net Internal Volume: 2.48 ft³

Parts List

La Lisat de partes, Liste de parties, Ersatzteilliste

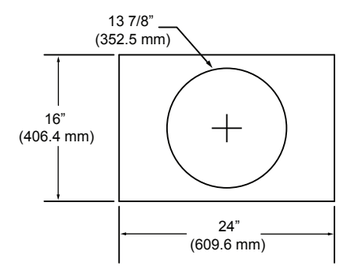

[A] – 3/4" (19mm) MDF

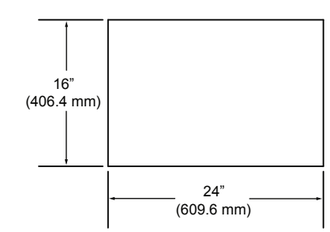

[B] - 3/4" (19mm) MDF

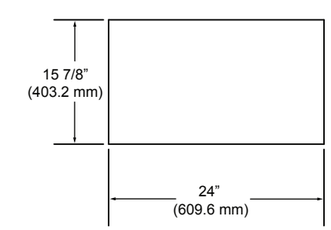

[C] - 3/4" (19mm) MDF

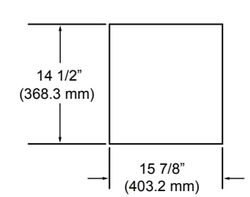

[D] - 3/4" (19mm) MDF

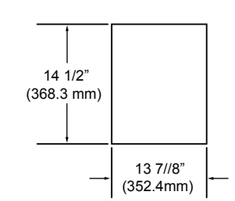

[E] - 3/4" (19mm) MDF

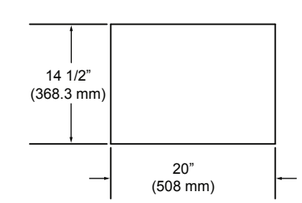

[F] - 3/4" (19mm) MDF