ROADTHUNDER®

RTS8-04

Wiring Configuration

La Configuración del alambrado, La Configuración del alambrado, Verdrahtende Konfiguration

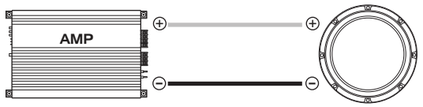

Wired Direct *(Alambró Directo, Télégraphié Direct, Direkt hat verdrahtet)*

A 4Ω speaker will represent a 4Ω load.

(Un orador 4Ω representará una carga 4Ω, Un 4Ω haut-parleur représentera un 4Ω chargent, Ein 4Ω Sprecher beladen eine 4Ω wird vertreten)

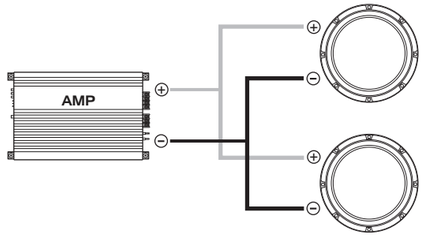

Two Speakers wired in parallel *(Dos Oradores alambraron en la paralela, Deux Haut-parleurs ont télégraphié dans l'analogie, Zwei Sprecher haben parallel verdrahtet):*

A 4Ω speaker will represent a 2Ω load.

(Un orador 4Ω representará una carga 2Ω, Un 4Ω haut-parleur représentera un 2Ω chargent, Ein 4Ω Sprecher beladen eine 2Ω wird vertreten)

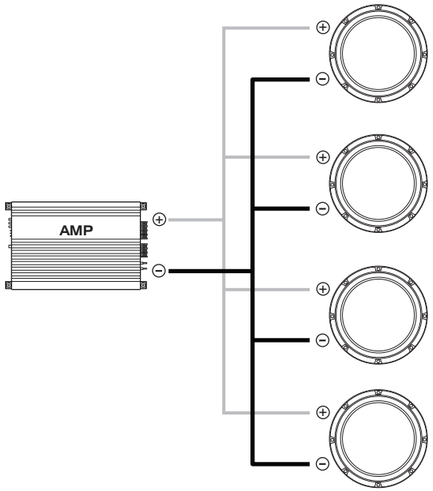

Four Speakers wired in parallel *(Cuatro Oradores alambraron en la paralela, Quatre Haut-parleurs ont télégraphié dans l'analogie, Vier Sprecher haben parallel verdrahtet):*

A 4Ω speaker will represent a 1Ω load.

(Un orador 4Ω representará una carga 1Ω, Un 4Ω haut-parleur représentera un 1Ω chargent, Ein 4Ω Sprecher beladen eine 1Ω wird vertreten)

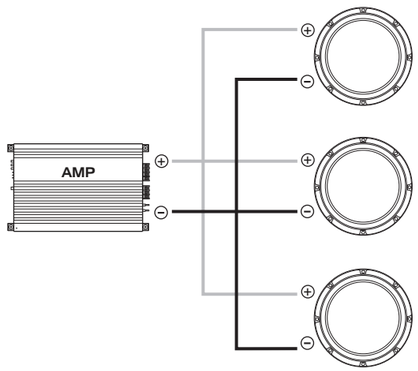

Three Speakers wired in parallel *(Tres Oradores alambraron en la paralela, Trois Haut-parleurs ont télégraphié dans l'analogie, Drei Sprecher haben parallel verdrahtet):*

A 4Ω speaker will represent a 1.3Ω load.

(Un orador 4Ω representará una carga 1.3Ω, Un 4Ω haut-parleur représentera un 1.3Ω chargent, Ein 4Ω Sprecher beladen eine 1.3Ω wird vertreten)

MTX AUDIO

ROADTHUNDER®

RTS8-04

Parameters

Los parámetros, Paramètres, Parameter

Fs: 42.1 Hz
Qms: 4.433
Cms: 0.237 mm/N
Mms: 60.294 g
Rms: 3.600 kg/s
Vas: 0.653 ft³ (18.5 liters)
Xmax: 0.276 in (7 mm)
D: 6.81 in (172.97 mm)
Sd: 36.43 in² (235 cm²)
Vd: 10.05 in³ (0.164 liters)
Qes: 0.728
Re: 3.89 Ω
Bl: 9.24 Tm
Prms: 200 Watts
Qts: 0.625
η_o: 0.183%
SPLo: 85.7 dB
SPL 2.83V/1m: 89.02 dB

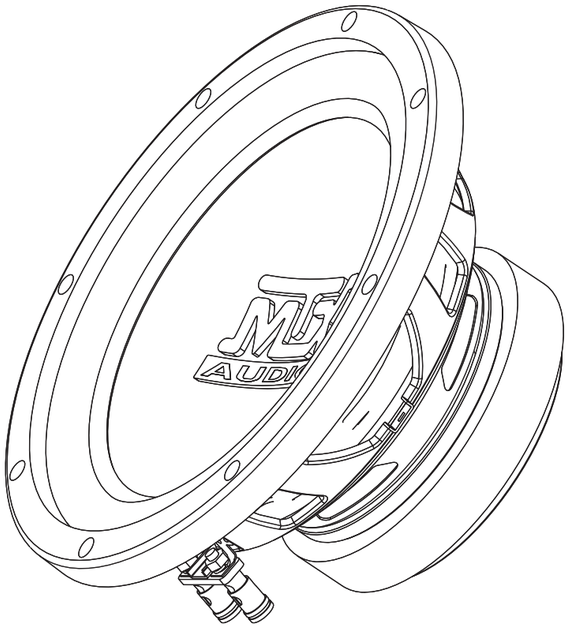

Specifications

Las especificaciones, Specifications, Spezifikationen

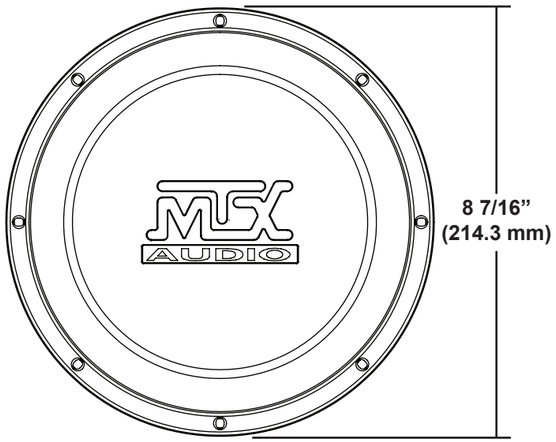

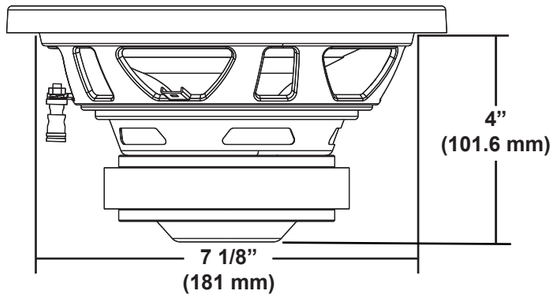

Recommended Power Rating of 100 - 200 Watts RMS

La Potencia nominal recomendada, Le Pouvoir recommandé Evaluant, Empfohlene Kraft Einzuschätze

21A9651

ROADTHUNDER®

RTS8-04

Sealed Enclosure

El Cerco sellado, Cloture scellée, Abgedichtete Einschließung

For the best possible sound quality where space is a premium, MTX recommends using a sealed enclosure. For excellent sound quality with increased output compared to sealed enclosures (3dB or more), MTX recommends using a vented enclosure. All recommended enclosures have been designed and thoroughly tested by MTX.

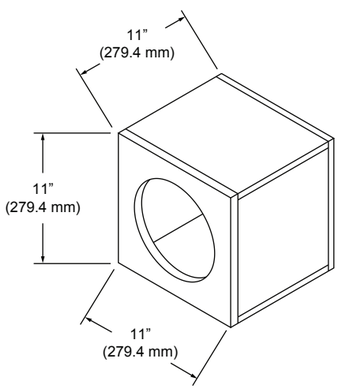

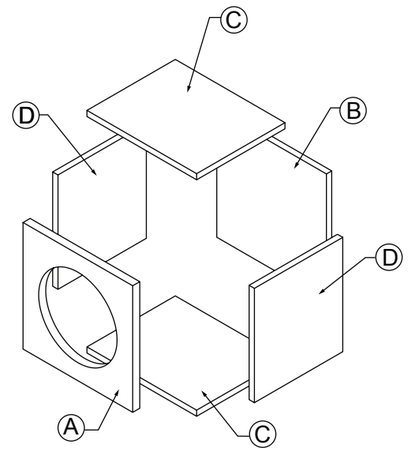

Net Internal Volume: 0.5 ft³

Parts List

La Lisat de partes, Liste de parties, Ersatzteilliste

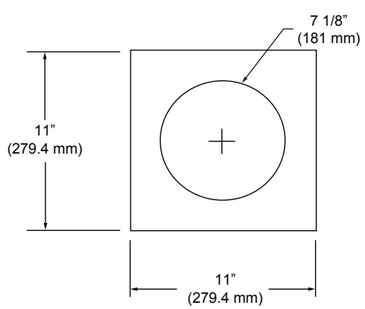

[A] - 3/4” (19 mm) MDF

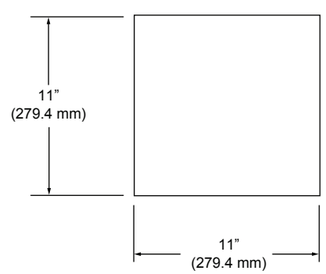

[B] - 3/4” (19 mm) MDF

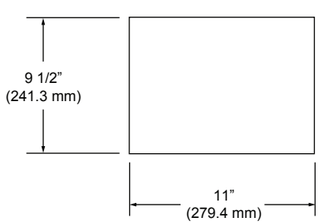

[C] - 3/4” (19 mm) MDF

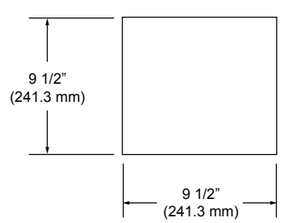

[D] - 3/4” (19 mm) MDF

ROADTHUNDER®

RTS8-04

Vented Enclosure

Descargar Cerco, Clôture donnere vent, Vented Einschließung

For the best possible sound quality where space is a premium, MTX recommends using a sealed enclosure. For excellent sound quality with increased output compared to sealed enclosures (3dB or more), MTX recommends using a vented enclosure. All recommended enclosures have been designed and thoroughly tested by MTX.

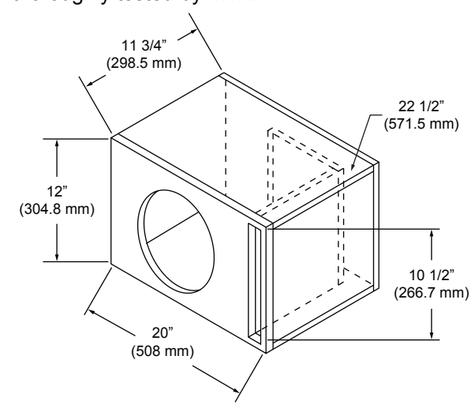

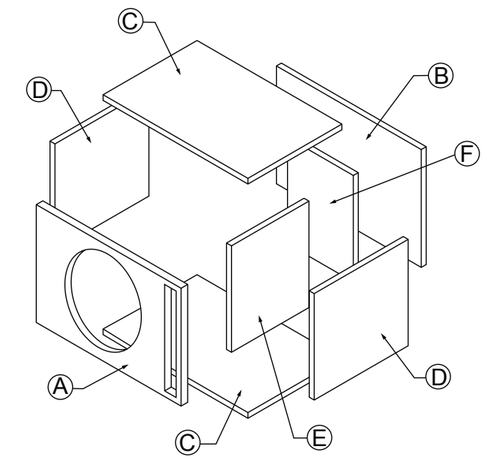

Net Internal Volume: 1.00 ft³

Parts List

La Lisat de partes, Liste de parties, Ersatzteilliste

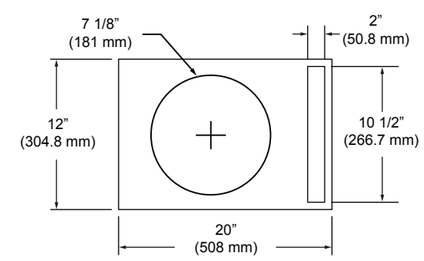

[A] - 3/4” (19 mm) MDF

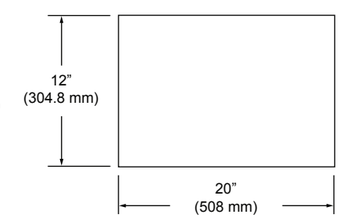

[B] - 3/4” (19 mm) MDF

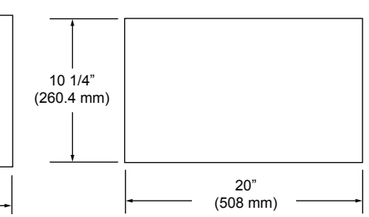

[C] - 3/4” (19 mm) MDF

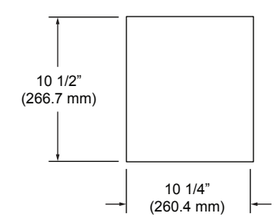

[D] - 3/4” (19 mm) MDF

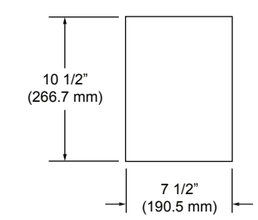

[E] - 3/4” (19 mm) MDF

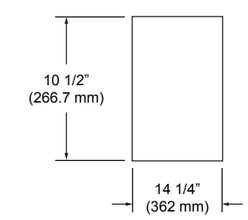

[F] - 3/4” (19 mm) MDF